Produktbeschreibung

3-Achs-Tiefbett-Sattelauflieger „geschlossen"

fixes Tiefbett, Schwanenhals innenliegende Träger

SAN-A1-B1-C3-D2

Schwanenhals A1 / Tiefbett fix B1 / Tiefbett kpl. geschlossen C3 / Heck 3-Achser D2

Daten:

zul. Gesamtgewicht ca.:		42.000 kg (techn. 48.000 kg)
Sattellast ca.:		18.000 kg
Achslast:	3x	10.000 kg
Leergewicht mit hydraulischer Lenkung ca.:		10.500 kg

- Schwanenhals innenliegende Träger, gerade Ausführung
- Schwanenhals abnehmbar
- Bedienung Schwanenhals per Funkfernbedienung
- **Tiefbett ca. 6.600 mm fix** (Beispiel)
- Tiefbettbreite ca. 2.550 mm kpl. geschlossen, auf ca. 3.000 mm verbreiterbar
- Tunnelbreite ca. 800 mm
- Ladehöhe im Tiefbett ca. 300 mm
- Achsen 10 to., luftgefedert
- Bereifung 245 / 70 R 17,5" Zwillingsbereift, Fabrikat nach Wahl des Herstellers
- 8 to. Zurrösen oben auf dem Schwanenhals, seitlich im Außenrahmen und oben auf dem Heck
- Stahlbau kpl. spritz- bzw. tauchverzinkt und im RAL Farbton lackiert
- Ölverdrängungslenkung von Tridec
- Nachlenkung per Funkfernbedienung
- Lichtanlage kpl. in LED Ausführung
- Überbreitentafeln mit 3 Stck. Positionsleuchten, ausziehbar auf ca. 3.000 mm
- Zentralschmieranlage optional

Beispielzeichnung, für diese Abmessungen ist eine Ausnahmegenehmigung erforderlich (unteilbare Ladung)

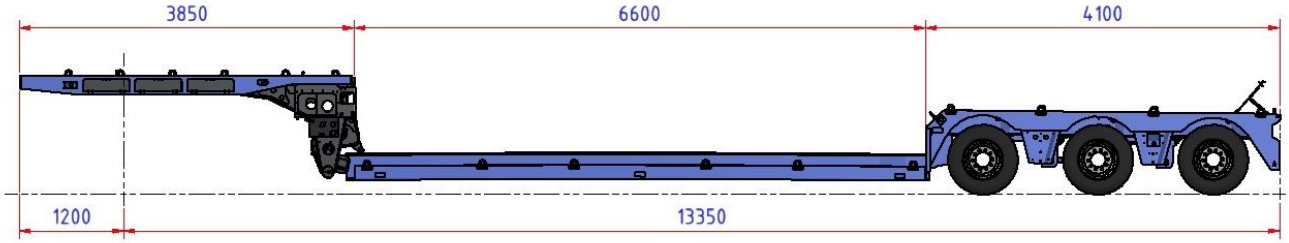

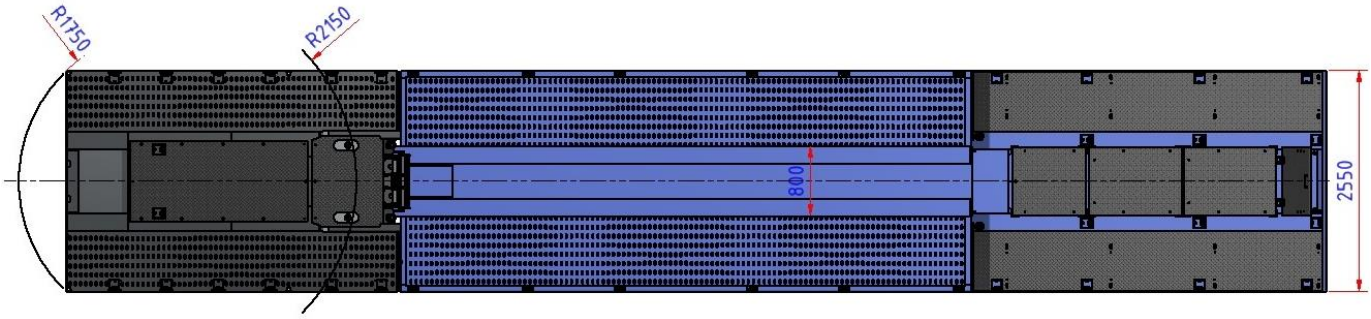

Den Schwanenhals **A1** mit innenliegenden Trägern gibt es in zwei verschiedenen Varianten, **Type I**: gerade Ausführung

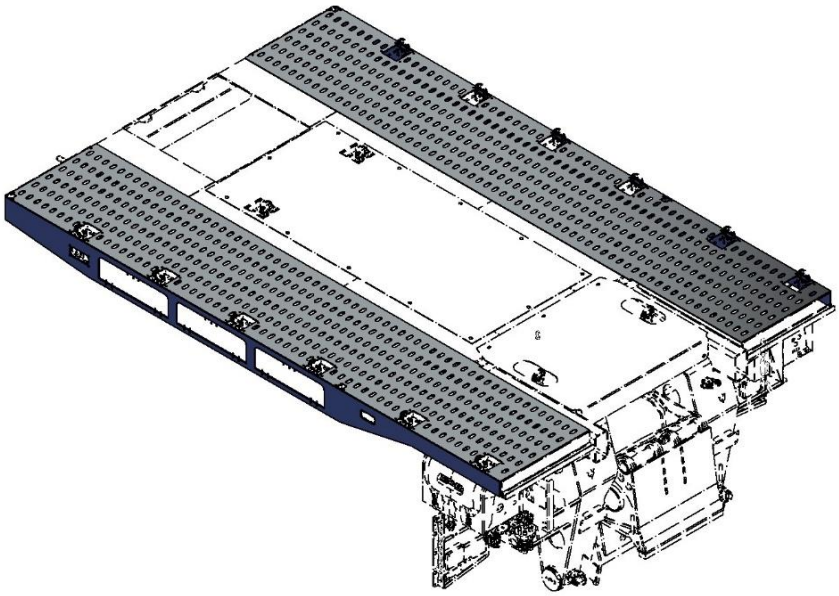

Zusatzausstattung zum geraden Schwanenhals:

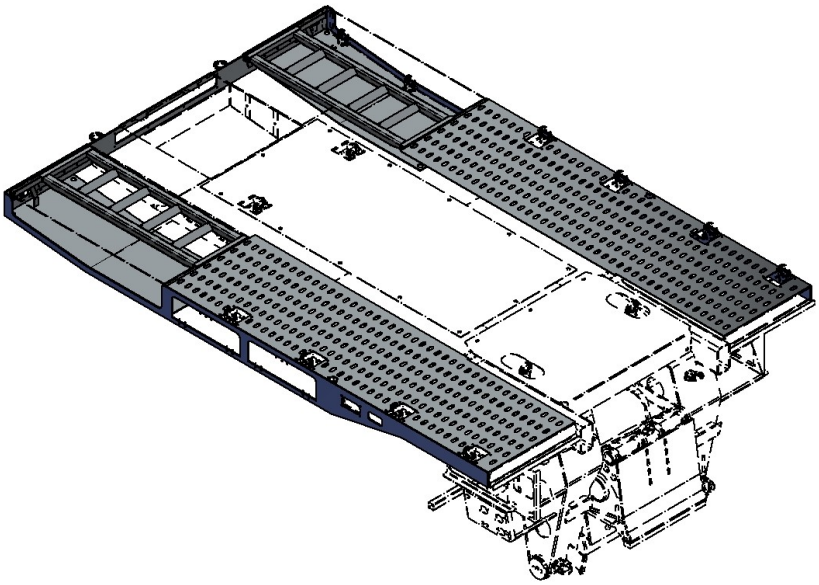

Mulden vorne mit Abdeckung (auch für Schwanenhals Type II möglich)

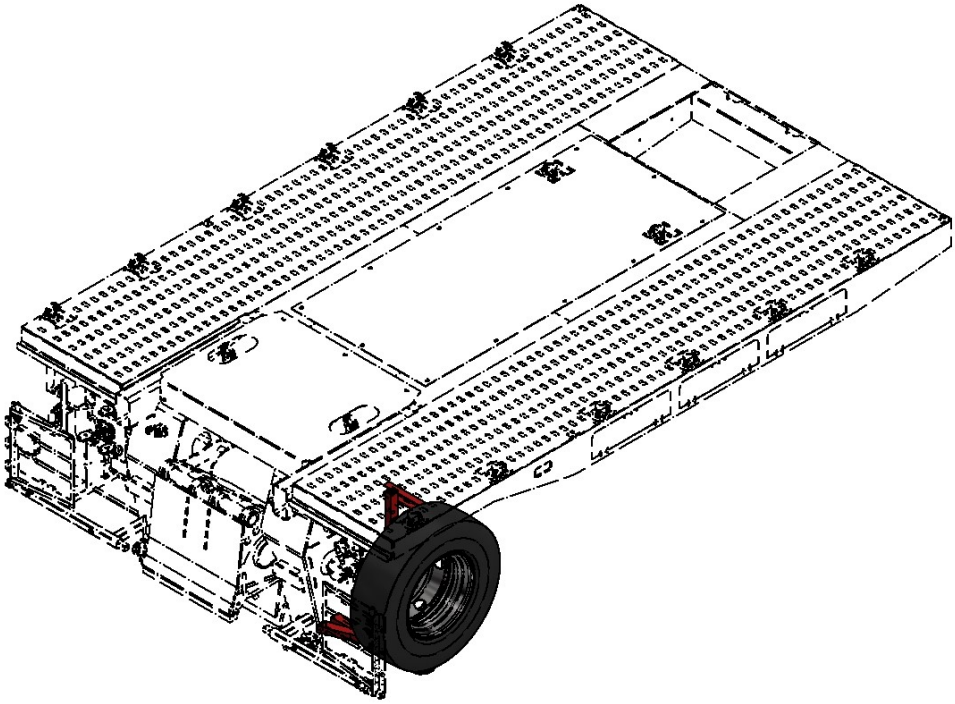

Ersatzradhalter mit Ersatzrad seitlich am Schwanenhals

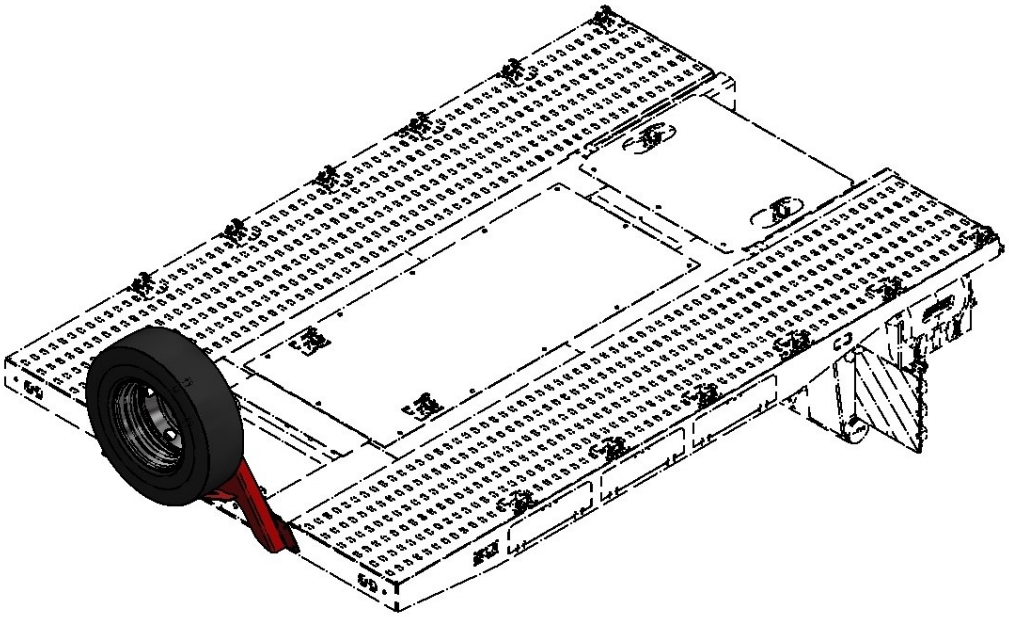

Ersatzradhalter und Ersatzrad vorne Mittig

Schwanenhals Type II: gekröpfte Ausführung

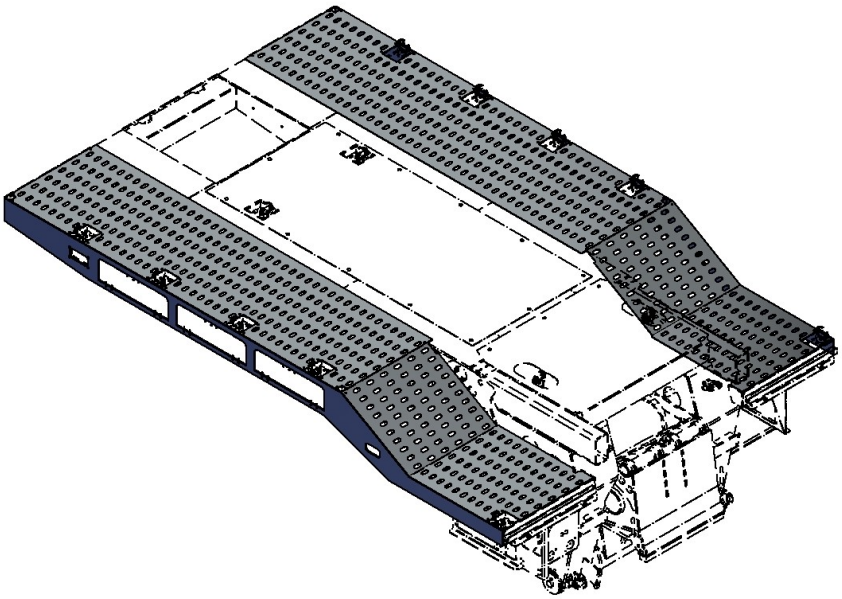

Zusatzausstattung zum verkröpften Schwanenhals:

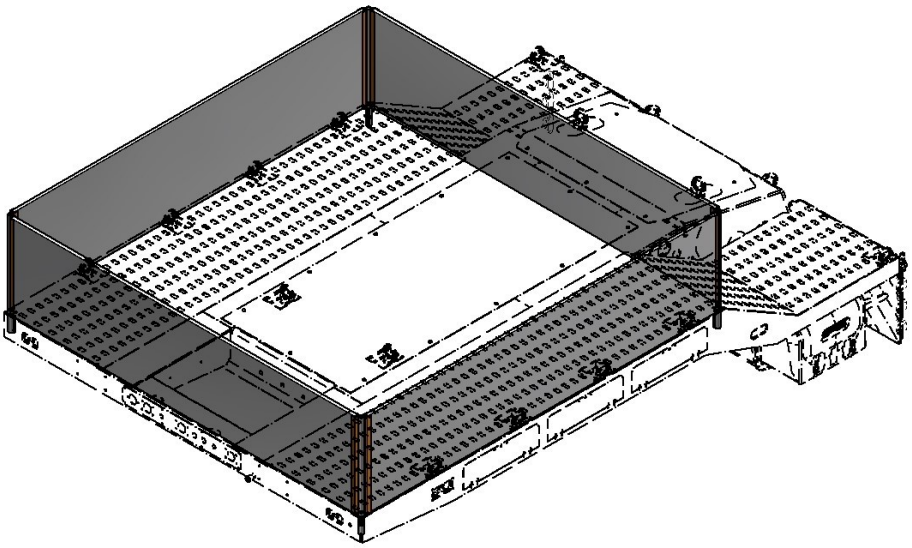

Bordwände umlaufend auch für den Schwanenhals Type I (gerade Ausführung) lieferbar

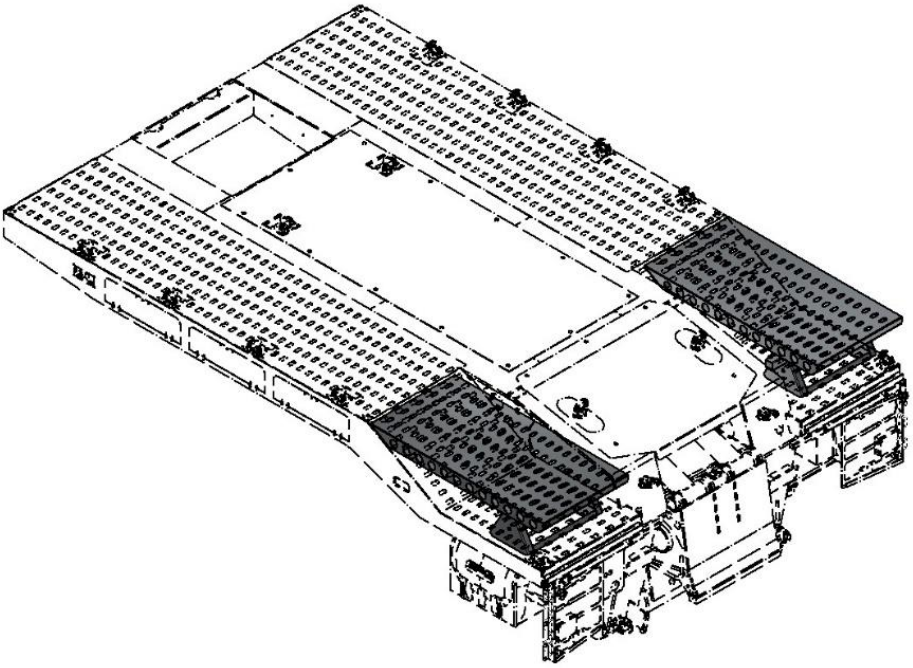

Einlegerampen zum Abdecken der Radmulden (gerade Ladefläche)

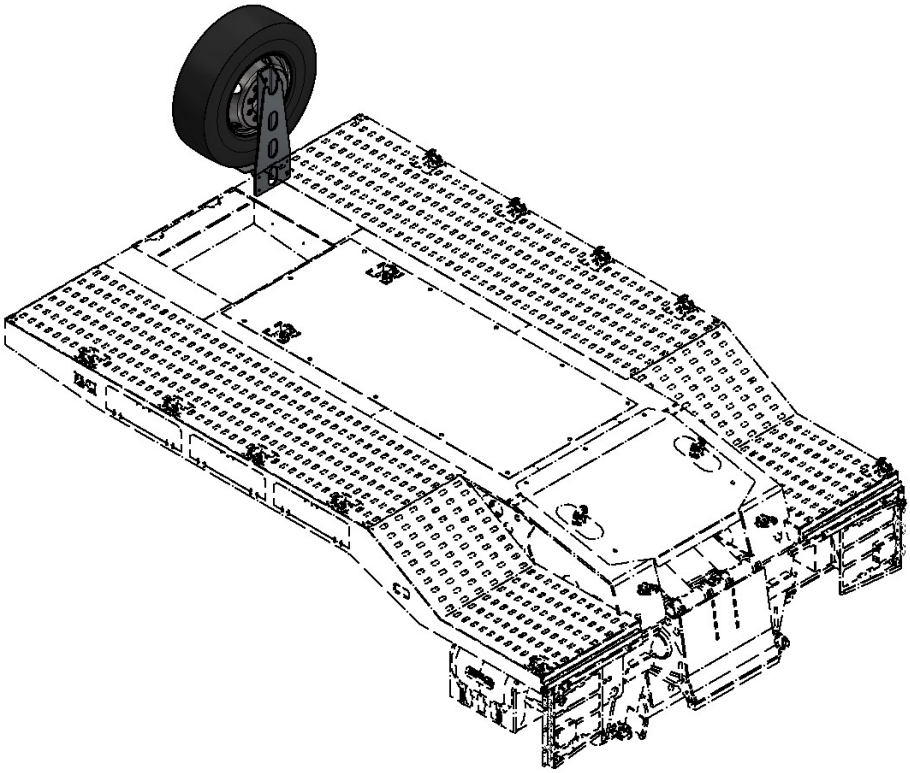

Ersatzradhalter mit Ersatzrad vorne am Schwanenhals

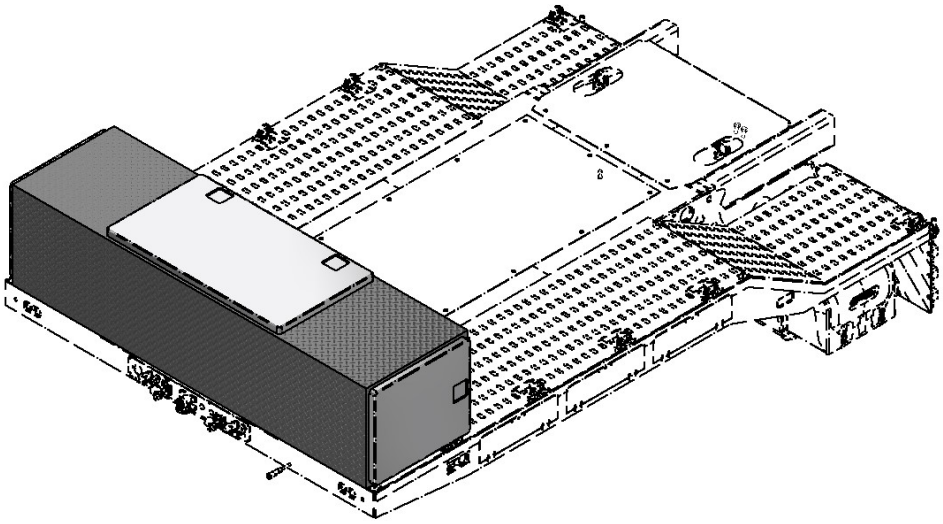

Staukiste vorne auf dem Schwanenhals, seitlich mit Türen, oben mit Klappe
(Alustaukiste für Schwanenhals Type I und II gleich)

Weitere Zusatzausstattung:

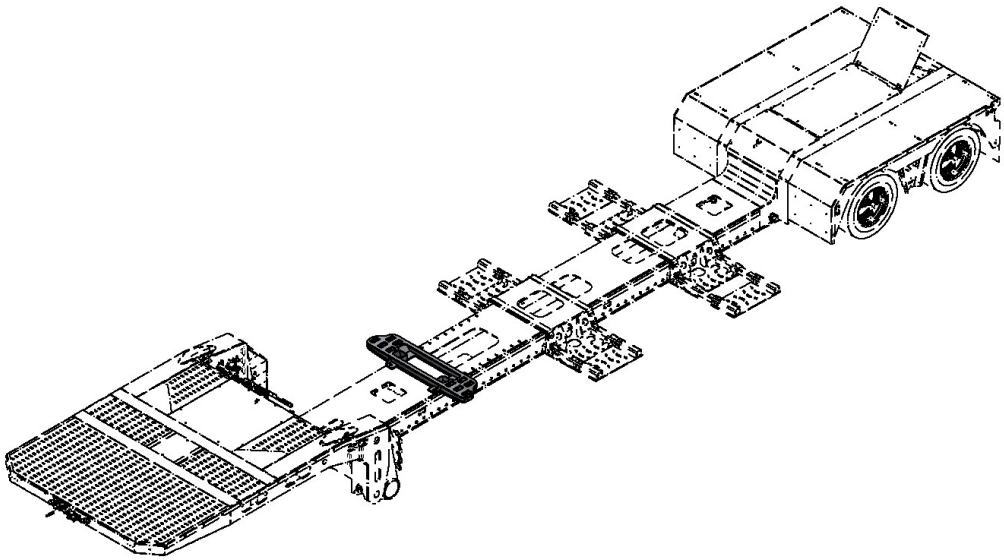

Ladestütze Claas